ООО ВЕЛАКСОМ
Тел./Факс: +7 (495) 180-49-76
e-mail: info@velaxom.ru
https://velaxom.ru

Käfer Messuhrenfabrik GmbH
Telefon: +49 7720 8341-0
e-mail: info@kaefer-messuhren.de
https://www.kaefer-messuhren.de/

Характеристики индикатора часового типа SI-45/0,8

Конструктивные характеристики / Design Characteristics
DIN EN ISO 463
Индикатор модель SI-45/0,8 / Dial Gauge Type SI-45/0,8

Общие технические данные / General Technical Data		
Цена деления / reading	0,01 мм	
Диапазон измерений / Range	0,8 мм	
Диапазон за один оборот стрелки / range per pointer revolution	-	
Диаметр ободка / bezel diameter	40 мм	
Диаметр гильзы / stem diameter	8 h6	
Особенности / Unique Features		
Ударостойкий / shockproof	Да	
Степень защиты IP/ protection category IP	IP 40	
Тип циферблата / dial reading	40-0-40	
Габариты / Dimensions		
толщина / thickness	ширина / width	высота / height
20,6 мм	40 мм	88,25 мм
Специальные особенности / Special Features		
Свободный ход 4,0 мм / Overtravel 4,0 mm		

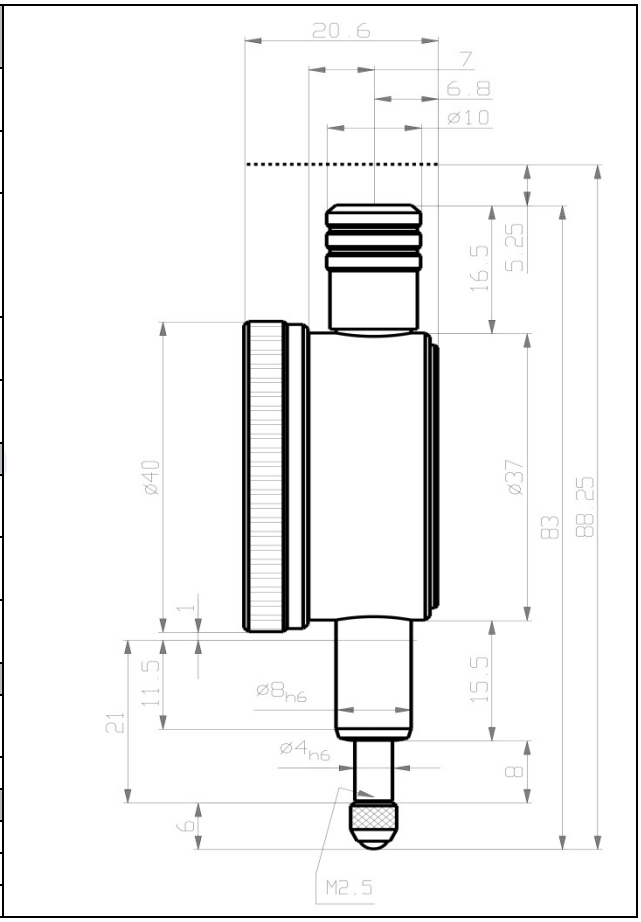

Метрологические характеристики / Metrological Characteristics DIN EN ISO 463	
Вариация показаний (G fu) / hysteresis (MPE fu):	3 µм
Повторяемость (G fw) / repeatability (MPE fw):	3 µм
Погрешность показаний (MPE): / Error (MPE) within a range of:	
1/10 оборота стрелки / 1/10 revolution	5 µм
Весь диапазон (G fe) / total range (MPE fe)	7 µм
Измерительное усилие (MPL) / Measuring force (MPL):	
максимум / maximum:	1,2 Н
минимум / minimum:	0,3 Н
гистерезис / hysteresis:	0,5 Н

MPE и MPL в следующей позиции: Вертикально
MPE and MPL in the following position: Vertical